TECFAG
MÁQUINAS PARA EMBALAR

Manual de Instruções

ARLM-50A

Rotuladora Automática

Prefácio

Estimado cliente,

Com nossos mais sinceros cumprimentos, agradecemos por escolher a Tecfag® para fazer parte de sua história. Temos total convicção de que o(a) senhor(a) ficará satisfeito com a multifuncionalidade do equipamento.

O presente manual foi desenvolvido para assegurar que o(a) senhor(a) atinja todo o potencial que a máquina proporciona. Compreender as características, procedimentos de operação e explanações que o compõe é fundamental antes de iniciar quaisquer procedimentos.

Em caso de dúvidas, entre em contato conosco através do telefone (14) 3161-5000 ou *website* www.tecfag.com.br.

TECFAG®
MÁQUINAS PARA EMBALAR

Atenciosamente,

A Equipe Tecfag

Índice

Prefácio..... 02

1. Visão Geral..... 05

2. Pontos Importantes..... 06

3. Guia Operacional..... 06

3.1. Estrutura de ajuste de separação de frascos..... 06

3.2. Altura da máquina de rotulação principal e ajuste frente e trás..... 07

3.3. Ajuste Dispositivo de Rolagem e Dispositivo de Pressão da Etiqueta..... 08

3.4. Instalação da Etiqueta..... 09

3.5. Datação/Codificação..... 09

4. Manutenção..... 10

5. Solução de Problemas..... 11

6. Diagrama de Circuito..... 14

7. Lista de Peças de Reposição..... 15

TECFAG
MÁQUINAS PARA EMBALAR

Índice

8. Vista Explodida..... 16

Apêndice A - Assistência Técnica..... 17

Apêndice B - Garantia..... 18

TECFAG
MÁQUINAS PARA EMBALAR

1. Vista Geral

1. Vista Geral

O modelo ARLM-50A foi projetado para rotular automaticamente, ao mesmo tempo, em que data números de lote, datas, contagens.
Quando o sensor da máquina não detecta frascos na esteira, o sistema de controle do equipamento não rotula, a fim de evitar desperdícios de produção.
Além disso, a máquina conta com um regulador de velocidade que permite que seja utilizada individualmente ou operada com outras máquinas.

TECFAG
MÁQUINAS PARA EMBALAR

Parâmetros Técnicos

Diâmetro externo	18-100 mm
Comprimento da etiqueta	20-200 mm
Diâmetro externo máximo do rolo de etiqueta	300 mm
Diâmetro interno	76 mm
Voltagem	110/220V
Potência	1Kw
Pressão de ar	0.4-0.6 mpa
Velocidade de rotulação	10-40 frascos/min

2. Pontos Importantes

2. Pontos Importantes

Essa rotuladora é adequada somente para frascos cilíndricos;

O espaço entre duas etiquetas não deve ser menor do que 3mm;

A espessura da etiqueta deve ser mais grossa do que 8um;

A camada traseira do papel deve ser mais grossa do que 5um, bem como, ter alguma resistência de alongamento.

TECFAG
MÁQUINAS PARA EMBALAR

3. Guia Operacional

3.1. Estrutura de ajuste de separação de frascos

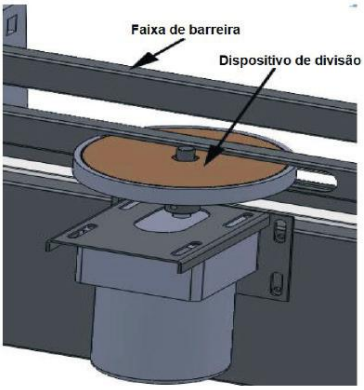

Figura 1

3. Guia Operacional

O espaço entre frascos, comprimento das etiquetas e velocidade da esteira podem ser ajustados.

O melhor intervalo é normalmente determinado por não interferência mutua entre os frascos.

3.2. Altura da máquina de rotulação principal e ajuste frente e trás

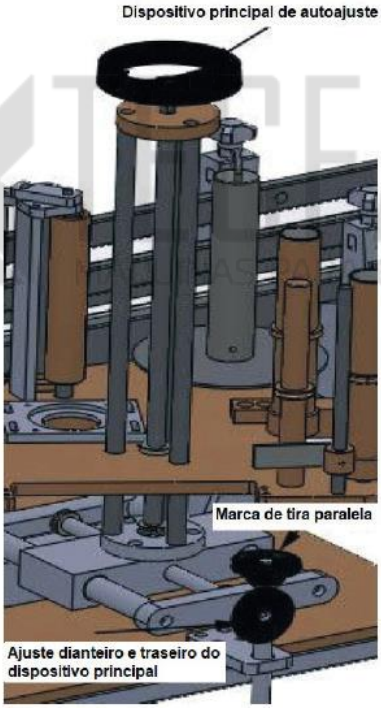

Figura 2

Espera-se que o ajuste de altura seja ótimo, quando as etiquetas são colocadas no local designado.

3. Guia Operacional

3.3. Ajuste do Dispositivo de Rolagem e Dispositivo de Pressão da Etiqueta

O espaço entre o dispositivo de rolagem e o dispositivo de pressão da etiqueta não deve ser muito estreito. O grau pode dizer se a deformação do frasco ocorre quando o cilindro o acerta.

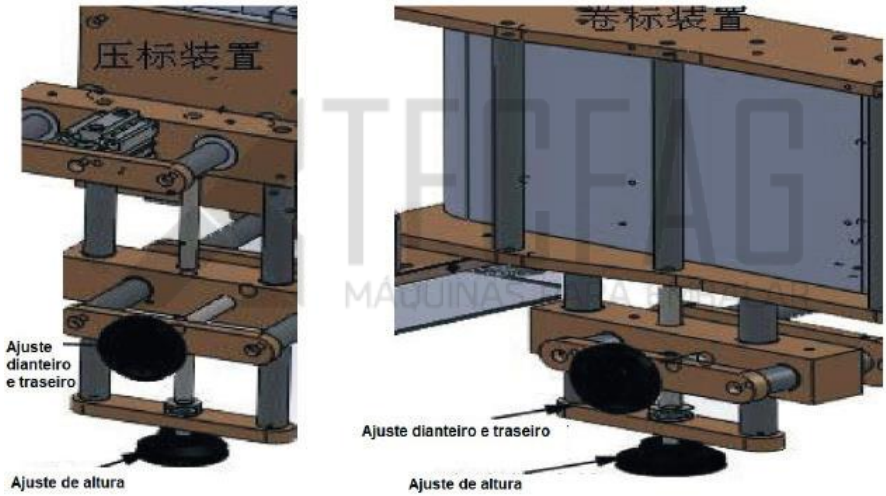

Figura 3

3. Guia Operacional

3.4. Instalação da Etiqueta

A instalação da etiqueta ocorre como mostrado abaixo:

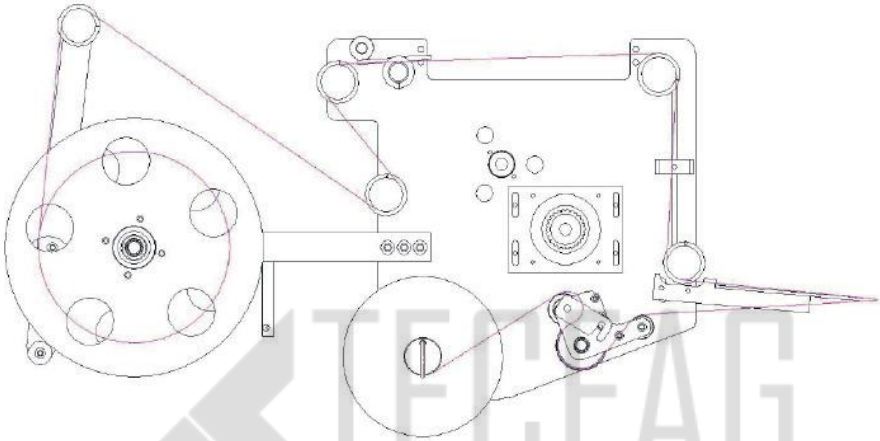

Figura 4

TECFAG
MÁQUINAS PARA EMBALAR

3.5. Equipamentos de datação/codificação

Essa rotuladora tem espaço reservado para instalar equipamento de codificação/datação como Inkjet e Datador Hot Stamping, e, também, porta de entrada, no caso do usuário necessitar.

4. Manutenção

4. Manutenção

a. Certifique-se de manter a estrutura e a superfície da máquina limpas, assim como de evitar que objetos afiados arranhem a máquina.

b. Não remova o cilindro ou adicione óleo lubrificante a ele, porque foi já lubrificado antes de deixar a fábrica.

c. Sugere-se cobrir a máquina com filme, para previnir que ela entre em contato com poeira, no caso de não se esperar que a máquina seja utiliza por longo período de tempo.

TECFAG
MÁQUINAS PARA EMBALAR

5. Solução de Problemas

5. Solução de Problemas

Falha	Causa	Solução
Etiqueta rompida	1. Velocidade da roda tipo O muito alta. 2. Roda ripo O bloqueada. 3. Muita força de parada no rolo de etiqueta. 4. Muita pressão na placa baquelite de pressão da etiquerta. 5. Muita pressão no datador. 6. Desgaste na parte inferior da parte traseira do rolo de etiqueta. 7. Rolo de etiqueta do papel traseiro muito fino. 8. Ângulo incorreto da placa .	1. Ajuste a velocidade para operar corretamente. 2. Substitua o anel tipo 0. 3. Solte o anel de freio. 4. Solte o parafuso fixo para reduzir a pressão. 5. Altere a pressão do datador. 6. Substitua-o ou ajuste a bobina de posição da haste guia. 7. Troca da etiqueta. 8. Ajuste à posição apropriada.

TECFAG ® MÁQUINAS PARA EMBALAR

5. Solução de Problemas

Falta etiqueta	1, Baixa sensibilidade no sensor fotoelétrico. 2. Excesso ou falta de sensibilidades. 3. Amplificador de fibra óptica quebrado.	1. Ajuste a sensibilidade do sensor fotoelétrico. 2. Ajuste a sensibilidade. 3. Substitua-o por um novo.
Etiqueta amassada	1. Muita pressão no dispositivo de pressão da etiqueta. 2. Rolagem da etiqueta muito devagar. 3. Saída da etiqueta muito devagar. 4. A forma do frasco a que se gruda as etiquetas não atende aos padrões	1. Ajuste-o à posição apropriada. 2. Mude a velocidade. 3. Mude a velocidade. 4. Troque o frasco.

TECFAG ® MÁQUINAS PARA EMBALAGEM

5. Solução de Problemas

Etiqueta inclinada	1. Corte a parte inclinada 2. As etiquetas não estão no mesmo nível. 3. Velocidade muito rápida.1.	Ajuste-a à posição apropriada. 2. Ajuste a posição do rolo ou a placa da etiqueta. 3. Diminua a velocidade.

TECFAG
MÁQUINAS PARA EMBALAR

6. Diagrama de Circuito

6. Diagrama de Circuito

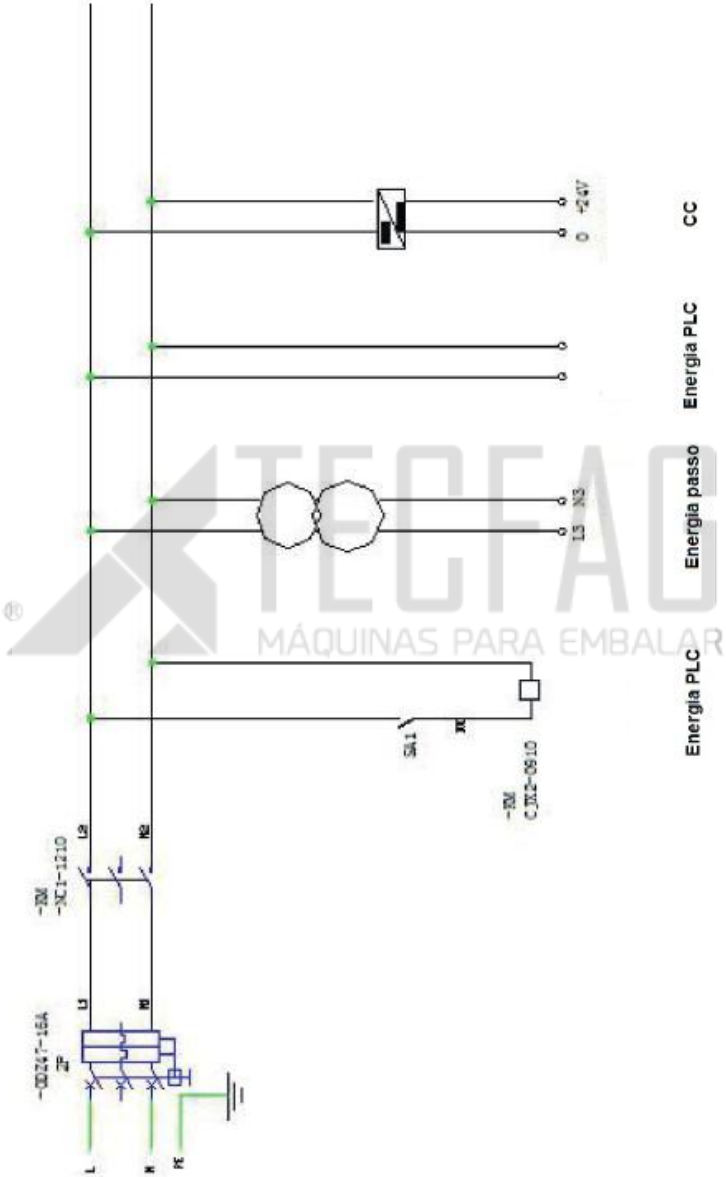

Figura 5

7. Lista de Peças de Reposição

7. Lista de Peças de Reposição

Item	Quantidade
Estrutura principal	1
Chave soquete	1
Linha de energia	1
Manual	1
Garantia	1

TECFAG
MÁQUINAS PARA EMBALAR

8. Vista Explodida

8. Vista explodida

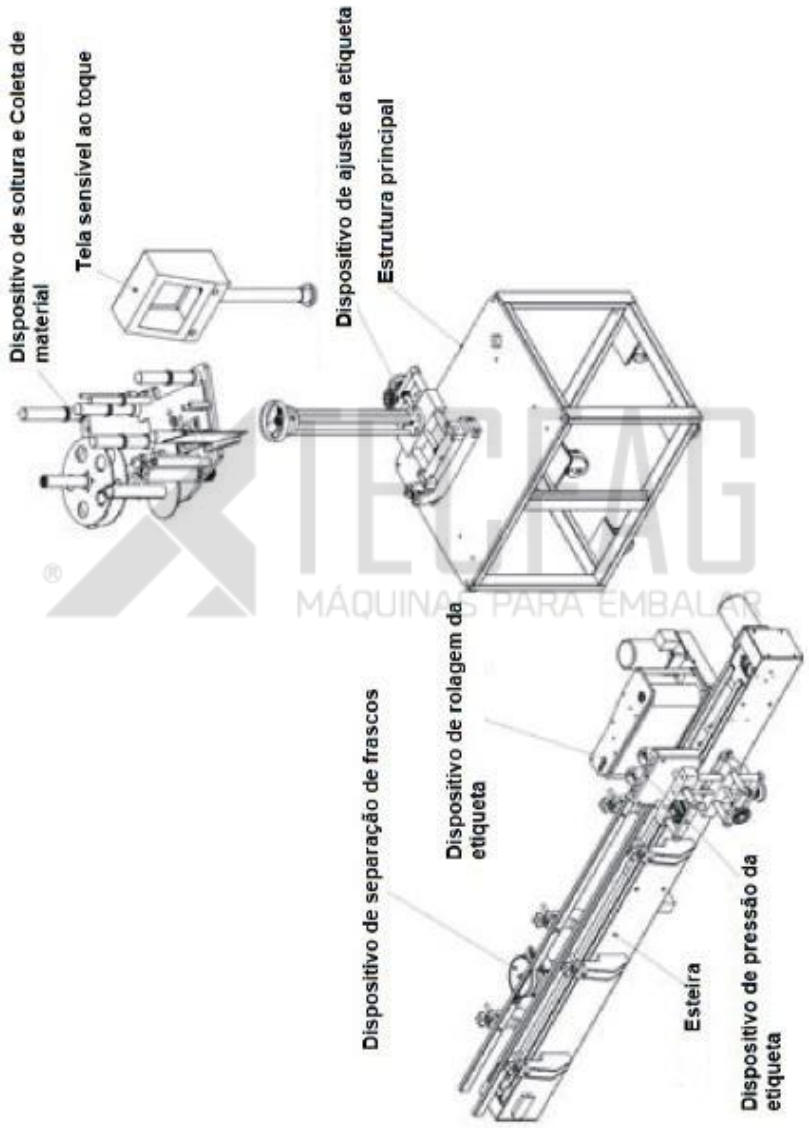

Figura 6

Apêndice A - Assistência Técnica

Oferecemos suporte técnico remoto e local.

Nossa assistência conta com oficina especializada e profissionais técnicos capacitados que garantem a qualidade do serviço.

A manutenção do equipamento é realizada por completa: lubrificação, troca de peças com desgaste e retificação do funcionamento geral.

Oferecemos também orientações de uso ao cliente, a fim de evitar quaisquer problemas de operação.

Para obter informações acerca de programações específicas, manutenções ou reparações que não estejam incluídas nesse manual, entre em contato com nossa assistência técnica.

Observação: Certifique-se de ter o número de série do equipamento em mãos.

Telefone: (14) 3161-5000
WhatsApp: (14) 99105-4116
E-mail: contato@tecfag.com.br

Apêndice B - Garantia

1. A **TECFAG COMÉRCIO E IMPORTAÇÃO DE MÁQUINAS EIRELI – ME**, inscrita no **CNPJ n° 14.050.364/0001-90**, garante a máquina devidamente identificada neste manual, contra defeitos de funcionamento das peças e componentes, de acordo com as condições estabelecidas nele.

2. A presente garantia para a máquina é concedida pelo período de 12 (doze) meses, a partir da data de emissão da Nota Fiscal de venda do equipamento.

3. As peças consideradas de manutenção normal periódica ou que se desgastam com o uso não estarão acobertadas pela garantia de defeitos de fabricação ou material.

4. Em caso do equipamento apresentar defeitos de funcionamento, o proprietário cliente deverá entrar em contato com a Tecfag® para abrir uma ordem de serviço. O equipamento será avaliado e caso for constatado que não será possível efetuar o reparo, o equipamento será substituído por outro, não havendo a possibilidade de reembolso de valores.

5. Se o proprietário cliente desejar ser atendido em sua empresa, o próprio deverá antes entrar em contato com a assistência técnica da Tecfag® para consultar sobre a taxa de visitas.

Observação: Fica o proprietário cliente incumbido das despesas de transporte de ida e volta da máquina para o local designado pela Assistência Técnica da Tecfag®.

TECFAG MÁQUINAS PARA EMBALAR

Apêndice B - Garantia

Fatores não cobertos pela garantia

1. Defeitos resultados por imperícias ou abusos na utilização do equipamento.
2. Realizar a manutenção do equipamento fora da assistência Tecfag®.
3. Danos resultados pelo transporte do equipamento.
4. Danos resultados por desastres naturais.
5. Danos pessoais ou materiais do comprador ou terceiros.
6. Instalação de peças e/ou componentes não autorizadas pela Tecfag®.
7. Operar o equipamento sem qualquer um dos materiais indispensáveis ao seu pleno funcionamento.
8. Utilizar os produtos não recomendados neste manual.
9. Realizar perfurações no equipamento para adaptações de acessórios.
10. Manutenções rotineiras como lubrificações, verificações, ajustes, regulagens etc.

TECFAG
MÁQUINAS PARA EMBALAR

TECFAG®

MÁQUINAS PARA EMBALAR

TECFAG COMÉRCIO E IMPORTAÇÃO DE MÁQUINAS EIRELI - ME
CNPJ: 14.050.364/0001-90

R. Iracema Cândida Posca, 1-150 – Distrito Industrial III – Bauru - SP
www.tecfag.com.br – contato@tecfag.com.br – (14) 3161-5000